One. Two. ThreeDee.

Der neue 3D Drucker ist da.

Mehr als 200 A4-Seiten Dokumentation, 2000 Arbeitsstunden und 20'000 Codezeilen. Im Modul «Produktentwicklung» der Hochschule Luzern, Technik & Architektur haben sich im vergangenen Jahr rund 200 Studierende in 29 Teams mit der Entwicklung und Realisierung einer «Maschine für das digitale Bedrucken dreidimensionaler Objekte» befasst.

Am **Montag 28. Juni 2010, ab 08.30** ist es soweit. Das PREN Team 16 lädt Sie herzlich zur Präsentation des 3D Druckers «ThreeDee» ein. Die Leistung dieses Prototypen wird Ihnen vor Ort mit dem Bedrucken eines Ballons demonstriert.

Die Veranstaltung findet im **Messezelt** auf dem Gelände der **Hochschule Luzern in Horw** (Technikumstrasse 21, 6048 Horw) statt. Der Eintritt ist frei.

Die Besucherinnen und Besucher werden einen äusserst interessanten Einblick in die Ausbildung und in die Arbeit der Studierenden erhalten.

Wir freuen uns, Sie am 28. Juni an unserem Messestand begrüssen zu dürfen.

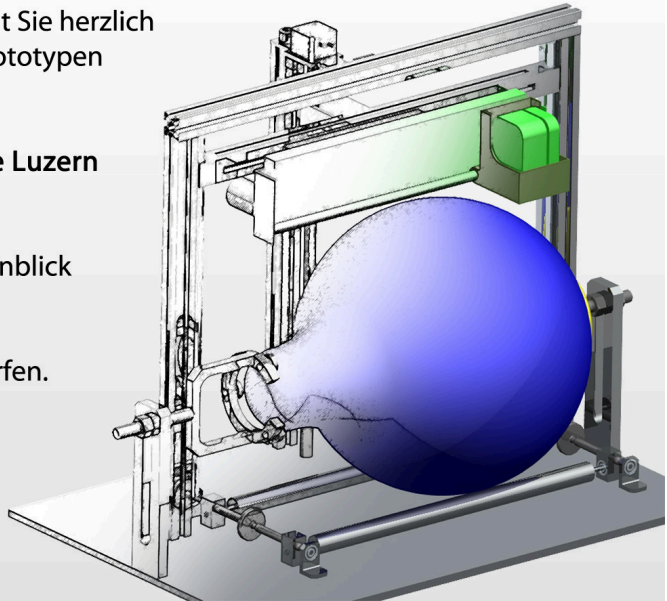

Lucerne University of
Applied Sciences and Arts

HOCHSCHULE
LUZERN